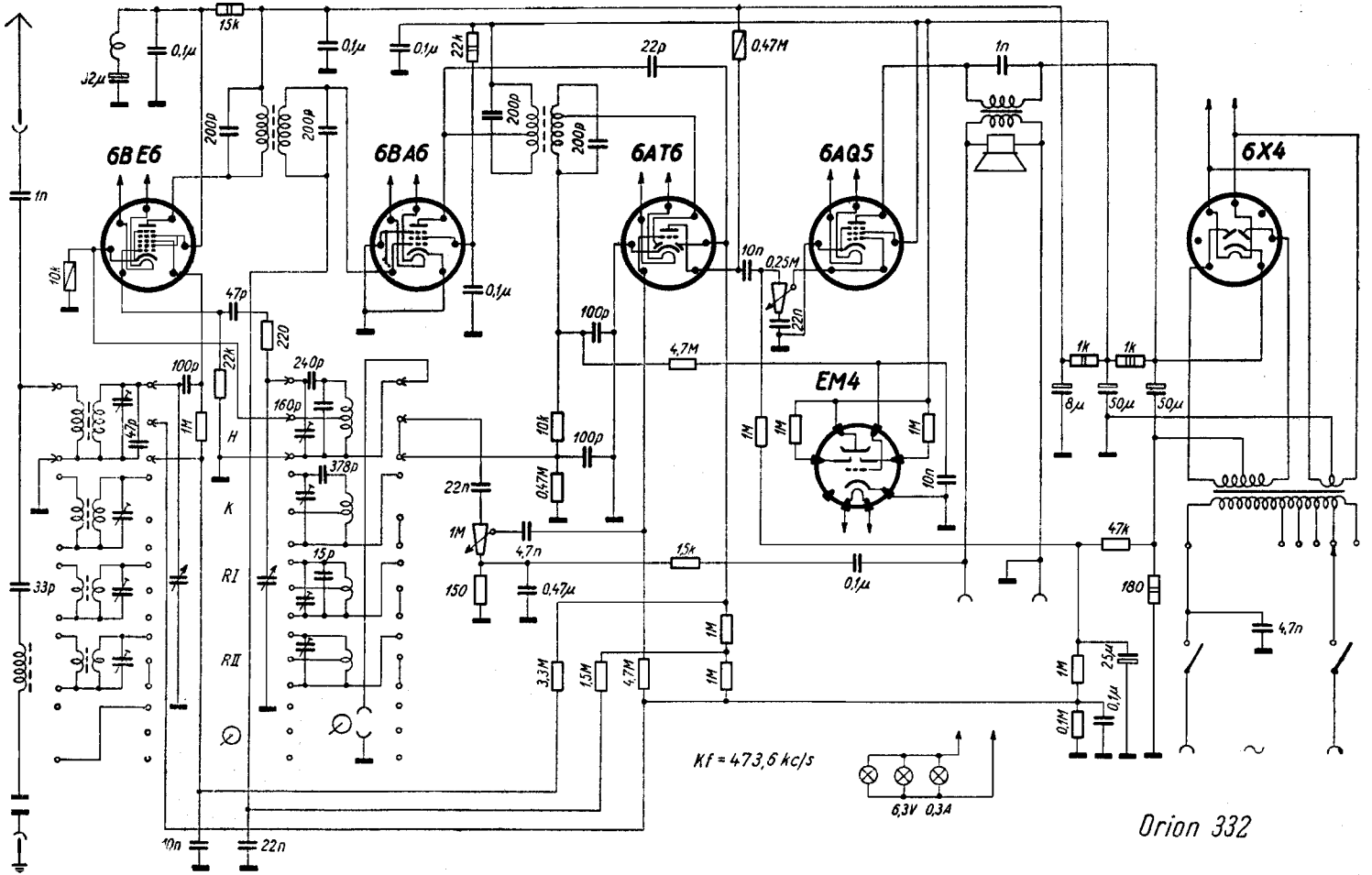
6BE6
6BA6
6AT6
6AQ5
6X4
EM4
15k
0,1μ
12μ
22k
22p
0,47M
1n
200p
10k
47p
220
100p
240p
160p
378p
15p
1M
H
K
RI
RII
33p
10n
22n
4,7M
1k
8μ
50μ
30μ
47k
180
4,7n
2,5μ
0,1M
10n
0,25M
22n
1M
4,7n
150
0,47μ
1,5k
3,3M
1,5M
4,7M
Kf = 473,6 kc/s
6,3V 0,3A
Orion 332