2A KIRB1620/1

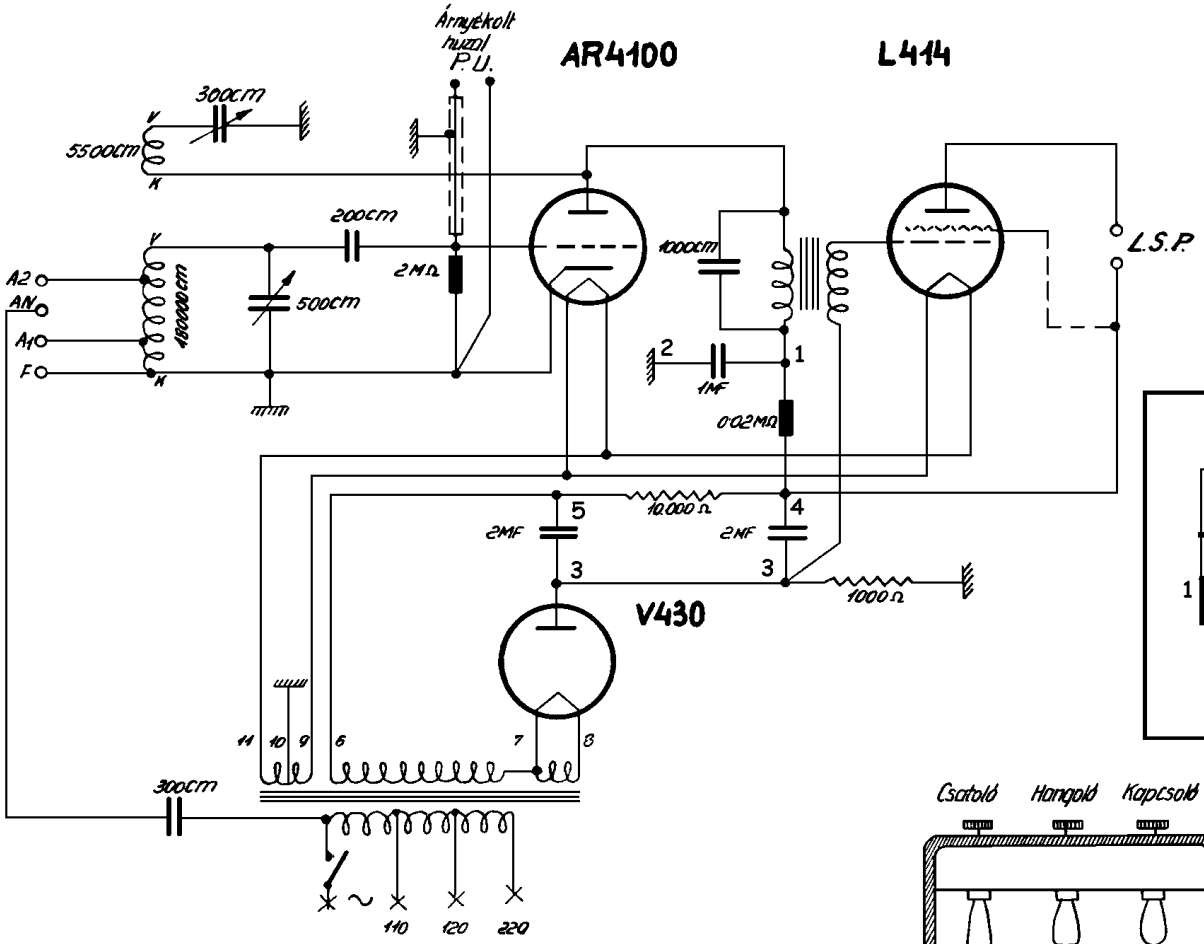

Szerelt szekrény	B3421
Hangszóró szerelt	RB3408
Rövidrezáró dugasz	1201L49
Zsinór	3432U
Tömbkondenzátor	BÖ256
Transzformátor	B4779
Transzformátor	B4782
Kerek ell. áll.	B4627/A
Spirál ell. áll.	BÖ511/A
Kétágú dugasz	L1317
Tek. szer.	RB6119
Szer. sáv	RB5812
Tek. kondenzátor	BÖ246/200
Tek. kondenzátor	BÖ246/300
Tek. kondenzátor	BÖ246/1000
Ell. áll.	RA4412/E
Ell. áll.	RA4412/J

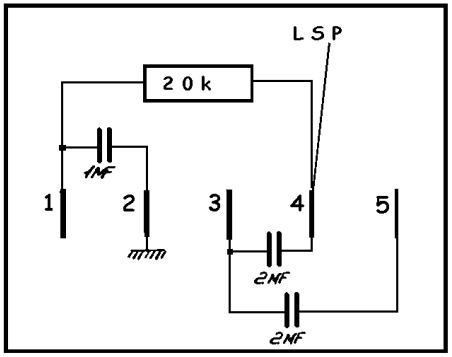

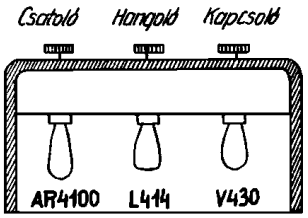

1931—32